RSE Real Speed Engineering 取扱説明書
INSTALLATION MANUAL

フルチタンエキゾーストコンポーネント
FULL TITANIUM EXHAUST COMPONENT

適合 APPLICATION	日産 R35 GT-R VR38DETT NISSAN R35 GT-R VR38DETT
品番 PART NUMBER	RB6070-NS01A

目次 / INDEX

P2　日本語

P9　English

このたびは弊社製品をお買い上げいただき、まことにありがとうございます。

ご使用前にこの説明書をよくお読みのうえ正しくお使いください。

お読みになった後もすぐ取り出せる場所に大切に保管してください。

説明書に書かれている注意事項は必ず守ってください。

各自動車メーカーの発行する整備要領書が必要になります。本書と合わせてお使いください。

不適切な使用により事故が生じた場合、弊社では責任を負いかねますので、
あらかじめご了承ください。

販売店様で取り付けをされる場合は本書を必ずお客様へお渡しください。

Thank you for purchasing a Real Speed Engineering product.

Please read this installation manual carefully prior to installation/use.

Ensure you keep this document stored in a safe location for future reference.

Pay close attention to and adhere to the various warnings/cautions contained herein.

You should also consult the official servicing manual for your vehicle
when installing this product.

Please note that inappropriate installation/use of this product will be at the owner's own
risk and/or responsibility.

Retailers/Workshops should ensure this document is given to the end user.

⚠ 注 意

- ■ 本製品は取り付けに際し、微調整作業を繰り返す必要があります。
  2名以上で確実に作業を行なってください。
- ■ 本製品の取り付けは特別の訓練を受けた整備士が、設備の整った作業場で実施してください。
- ■ 適合車種以外への取付はおやめください。本製品を破損する恐れがあります。
- ■ 取り付けの際は、適切な工具、保護具を使用しないと、けがにつながり危険です。

⚠ 警 告

- ■ 本製品の取り付けはエンジンおよび、エキゾースト周辺部品が冷えた状態で作業してください。
- ■ 部品欠落により車両の破損・火災が起こる可能性や、後続・周辺車両へ被害がおよぶ
  おそれがあるため、製品構成部品の取り付けは確実に行ってください。

製品内容と数量　下記の内容と数量が揃っているかをご確認ください。

①

名称	ミッドパイプ RH
同梱数量	1
単品品番	RB6070-NS01A-02

②

名称	ミッドパイプ LH
同梱数量	1
単品品番	RB6070-NS01A-01

③

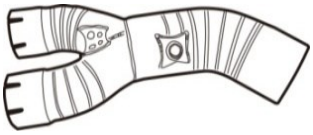

名称	センターコレクターパイプ
同梱数量	1
単品品番	RB6070-NS01A-03

④

名称	メインパイプ A
同梱数量	1
単品品番	RB6070-NS01A-04

⑤

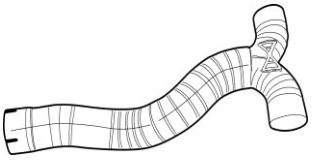

名称	メインパイプ B
同梱数量	1
単品品番	RB6070-NS01A-05

⑥

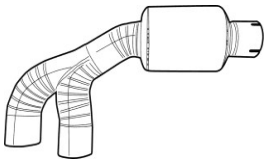

名称	サイレンサーLH
同梱数量	1
単品品番	RB6070-NS01A-06

⑦

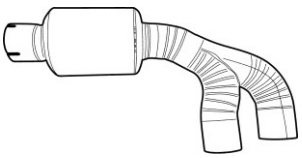

名称	サイレンサーRH
同梱数量	1
単品品番	RB6070-NS01A-07

⑧		
	名称	マフラーフィニッシャー ショート
	同梱数量	2
	単品品番	RB6070-NS01A-09

⑨		
	名称	マフラーフィニッシャー ロング
	同梱数量	2
	単品品番	RB6070-NS01A-08

⑩		
	名称	サイレンサーバンド LH1
	同梱数量	1
	単品品番	RB6070-NS01A-10

⑪		
	名称	サイレンサーバンド LH2
	同梱数量	1
	単品品番	RB6070-NS01A-11

⑫		
	名称	サイレンサーバンド RH1
	同梱数量	1
	単品品番	RB6070-NS01A-12

⑬		
	名称	サイレンサーバンド RH2
	同梱数量	1
	単品品番	RB6070-NS01A-13

⑭		
	名称	サイレンサーバンド ラバー
	同梱数量	4
	単品品番	PB609B-SBR01

⑮	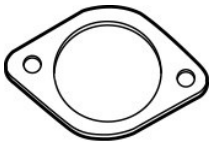	
	名称	フランジガスケット
	同梱数量	2
	単品品番	PB6150-FGK01

⑯		
	名称	フランジナット M10
	同梱数量	4
	単品品番	PB6150-FNT02

⑰		
	名称	フランジナット M8
	同梱数量	4
	単品品番	PB6150-FNT01

⑱		
	名称	AFセンサープラグ
	同梱数量	1
	単品品番	PB6150-OSB01

⑲		
	名称	銅ワッシャー
	同梱数量	1
	単品品番	PB6150-CUW01

⑳	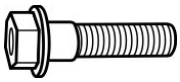	
	名称	フランジボルト M8
	同梱数量	4
	単品品番	PB6150-FBT01

㉑		
	名称	クランプバンド 104-112
	同梱数量	2
	単品品番	PB6150-MCB10

㉒		
	名称	クランプバンド 80-85
	同梱数量	6
	単品品番	PB6150-MCB07

㉓		
	名称	クランプバンド 74-79
	同梱数量	2
	単品品番	PB6150-MCB09

㉔		
	名称	耐熱シート
	同梱数量	1
	単品品番	PB6150-TIS01

㉕		
	名称	アンチシーズ
	同梱数量	1
	単品品番	PB6150-BSP02

作業に必要な工具類　取り付けには下記が必要です。

■ エンジン整備工具一式　■ トルクレンチ　■ ステンレスワイヤー
■ ワイヤーツイスター　■ 整備要領書

1．純正エキゾーストの取り外し

ここで記載するのは簡易手順です。各部の詳細な脱着方法は、必ず整備要領書を参照してください。

1. バッテリーのマイナス端子を取り外す。
2. フロントクロスバーASSYを取り外す。
3. フロントデフューザーを取り外す。
4. リアデフューザーASSYを取り外す。
5. リアバンパー（ロア）を取り外す。
6. サブマフラーを取り外す。
7. メインマフラーを取り外す。

2. RSEフルチタンエキゾーストコンポーネントの取り付け

【各部品の装着位置図】同梱の部品の使用箇所は下図の通りです。

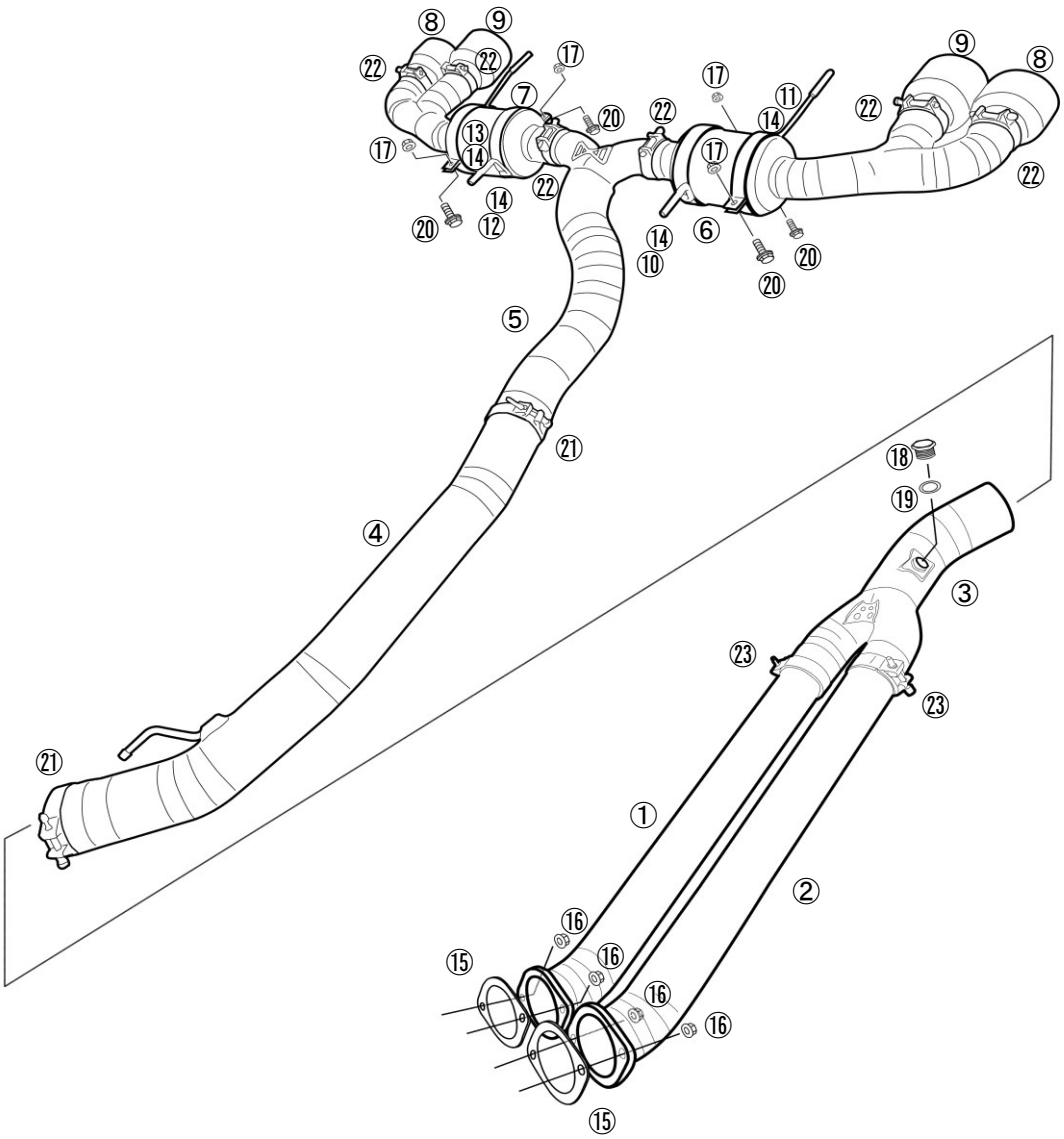

＜部品使用箇所と締め付けトルク＞

①	ミッドパイプRH	⑫	サイレンサーバンドRH1
②	ミッドパイプLH	⑬	サイレンサーバンドRH2
③	センターコレクターパイプ	⑭	サイレンサーバンドラバー
④	メインパイプA	⑮	フランジガスケット
⑤	メインパイプB	⑯	フランジナット M10 [34.3～39.2N・m (3.5～4.0kgf-m)]
⑥	サイレンサーLH	⑰	フランジナット M8 [20.0～28.0N・m (2.0～2.9kgf-m)]
⑦	サイレンサーRH	⑱	A/Fセンサープラグ [40.0～50.0N・m (4.1～5.7kgf-m)]
⑧	マフラーフィニッシャーショート	⑲	銅ワッシャ
⑨	マフラーフィニッシャーロング	⑳	フランジボルト M8
⑩	サイレンサーバンドLH1	㉑	クランプバンド 104-112 [25.0N.m(2.6kgf-m)]
⑪	サイレンサーバンドLH2	㉒	クランプバンド 80-85 [25.0N.m(2.6kgf-m)]
		㉓	クランプバンド 74-79 [25.0N.m(2.6kgf-m)]

※高温にさらされる部分には焼き付きや固着を防止するため、付属のアンチシーズを塗布してください。

【装着手順】

1. センターコレクターにクランプバンド74-79を装着し、ミッドパイプLH/RHに差込む。

   ⚠ フランジ部のマーキングでLH/RHを確認してください。

   ※ ミッドパイプRH（前頁①）/LH（前頁②）、センターコレクター（前頁③）、
   クランプバンド74-79（前頁㉓）を使用してください。

2. 手順１で組み立てたミッドパイプASSYを触媒コンバータに取り付ける。

   ※ ミッドパイプASSY（装着手順1）、フランジガスケット（前頁⑮）、
   フランジナットM10（前頁⑯）を使用してください。

   【締付トルク】付属ナットM10（前頁⑯）使用部分　[34.3～39.2N・m(3.5～4.0kgf-m)]

3. メインパイプAにクランプバンド104-112を通し、ミッドパイプASSYに差込むと同時に
   エキゾーストハンガーを装着する。

   ⚠ サイレンサーASSYのプレスマークが真下にくるようにしてください。

   ※ メインパイプA（前頁④）、クランプバンド104-112（前頁㉑）を使用してください。

4. メインパイプBにクランプバンド104-112を通し、メインパイプAに差し込む。

   ⚠ 各クランプバンド104-112はパイプが少し動く程度まで仮締めしてください。

   ※ メインパイプB（前頁⑤）、クランプバンド104-112（前頁㉑）を使用してください。

5. サイレンサーLH/RHにクランプバンド80-85を通し、メインパイプBに差し込む。

   ⚠ サイレンサーASSYのプレスマークが真下に来るようにしてください。
   また、各クランプバンドはサイレンサーが少し動く程度まで仮締めしてください。
   車両や製品の破損を防ぐため、必ず2名以上で作業を行なってください。

   ※ サイレンサーLH（前頁⑥）、サイレンサーRH（前頁⑦）、クランプバンド80-85（前頁㉒）を
   使用してください。

6. 各サイレンサーバンドLH1/LH2、RH1/RH2にサイレンサーバンドラバーを取り付け、
   サイレンサーに傷をつけないように注意しながら、各マウンティングブラケットに取り付ける。

   ⚠ 各サイレンサーバンドのマーキングを確認し、指定通りの位置に取り付けを行なってください。

   ※ サイレンサーバンドLH1（前頁⑩）、LH2（前頁⑪）、RH1（前頁⑫）、RH2（前頁⑬）、
   サイレンサーバンドラバー（前頁⑭）、フランジナットM8（前頁⑰）、
   フランジボルトM8（前頁⑳）を使用してください。

7. リアバンパー（ロア）を装着する。

8. マフラーフィニッシャーにクランプバンド80-85を通し、ロングを車両内側に、
   ショートを車両外側に差し込む。

   ⚠ RSEの文字が真上に来るようにしてください。
   リアバンパーとのクリアランス、突き出し量を確認 して下さい。(下図A参照)

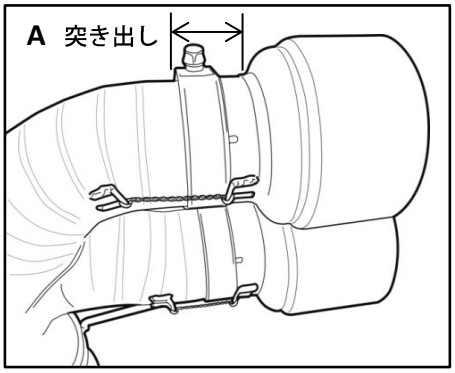

9. フロントデフューザー、リアデフューザーを仮装着し、各部クリアランスの確認を行なう。

10. 接触している箇所がなければ、前から順に本締めを行う。接触する箇所がある場合は、
各部の微調整を行なう。

11. A/Fセンサーを取り付けない場合、付属のプラグ、銅ワッシャを取り付ける。

※ A/Fセンサープラグ（前項⑱）、銅ワッシャ（前項⑲）を使用してください。

12. メインパイプとフロントデフューザー、リアデフューザーのクリアランスが狭い部分に
付属の耐熱シートを適当な大きさに切って貼り付ける。

13. 下図を参考にマフラーフィニッシャー下部にあるフックにワイヤリングを行なう。(下図B参照)

⚠ ワイヤリング、クランプバンドの締付は確実に行なってください。

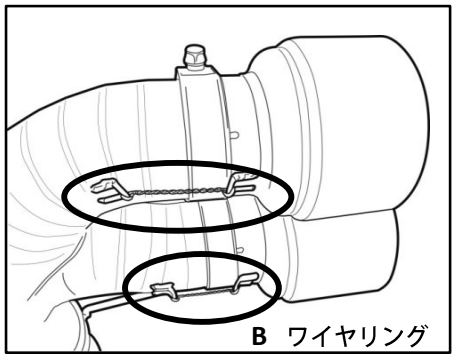

B ワイヤリング

14. フロントデフューザーを装着する。

15. リアデフューザーを装着する。

16. フロントクロスバーASSYを装着する。

17. バッテリー－端子を接続する。

⚠ 注 意

■ 車体各部とのクリアランスや、干渉のない事を確認してから本締めを行ってください。
なお、車両個体差により十分なクリアランスが得られない場合は、エキゾーストマニホールド・
フロントチューブの取り付けボルトを各部が動く程度に緩め、本品の装着クリアランスを確保した後、
本締めしてください。

■ ストレートパイプに油分などが付着した状態で使用すると、汚れや焼けの原因となります。
取付後は、必ず脱脂を行ってください。

■ 装着・使用状況により、周辺部品に熱害が及ぶ可能性があります。
必要に応じ、遮熱対策を行って下さい。

3. 取り付け後の確認

1. 各部に干渉がないか、再度確認する。
2. エンジンを始動し、アイドリングから約2500rpm程度まで回転を上げ、異常音がないか確認する。
3. 試運転を行い、再度緩みや異常音がないか確認する。

⚠ 警 告

■ 干渉があると周辺部品が損傷し、故障の原因となるため、確認は慎重に行ってください。

■ 排気漏れがあると、性能の低下や排気ガスによる中毒を起こす原因となり、危険です。

■ 走行中に異常を感じた場合は直ちに走行を中止し、確認を行ってください。

■ その場で修復を行う場合は、エキゾーストシステムが十分に冷えた状態で行ってください。

■ 部品の脱落等が生じている場合は、エンジンを再始動せず、専門業者に修理を依頼し、
指示に従ってください。

⚠ 注 意

■ 本品を装着した際、車両仕様によってはエンジン特性に大きな変化がある場合があります。
装着後は、エンジンセッティングを確認し、必要に応じてそれらの再セッティングを行ってください。

⚠ CAUTION

- Installation should be carried out by 2 or more persons as fine adjustments will need to be made during the process.
- This product should be installed by trained professionals in a well-equipped workshop.
- Only install this product on the specified vehicles to avoid product and/or engine damage.
- When installing, use the appropriate tools and safety gear to avoid injury.

⚠ WARNING

- This product is to be installed only when both the engine and engine bay are cold.
- Ensure that all parts are fitted correctly during installation to avoid potential fire hazards and/or damage.

KIT CONTENTS

Check to ensure all the following items are included in this kit.

①

Part	MID PIPE RH
Quantity	1
Part No.	RB6070-NS01A-02

②

Part	MID PIPE LH
Quantity	1
Part No.	RB6070-NS01A-01

③

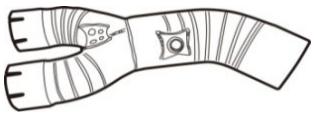

Part	CENTER COLLECTOR PIPE
Quantity	1
Part No.	RB6070-NS01A-03

④

Part	MAIN PIPE A
Quantity	1
Part No.	RB6070-NS01A-04

⑤

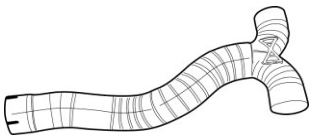

Part	MAIN PIPE B
Quantity	1
Part No.	RB6070-NS01A-05

⑥

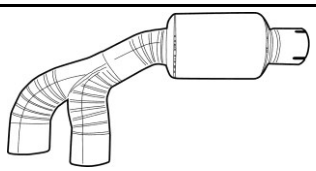

Part	SILENCER LH
Quantity	1
Part No.	RB6070-NS01A-06

⑦

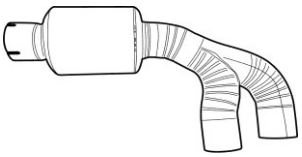

Part	SILENCER RH
Quantity	1
Part No.	RB6070-NS01A-07

⑧		
	Part	EXHAUST TIP SHORT
	Quantity	2
	Part No.	RB6070-NS01A-09

⑨		
	Part	EXHAUST TIP LONG
	Quantity	2
	Part No.	RB6070-NS01A-08

⑩		
	Part	SILENCER BAND LH1
	Quantity	1
	Part No.	RB6070-NS01A-10

⑪		
	Part	SILENCER BAND LH2
	Quantity	1
	Part No.	RB6070-NS01A-11

⑫		
	Part	SILENCER BAND RH1
	Quantity	1
	Part No.	RB6070-NS01A-12

⑬		
	Part	SILENCER BAND RH2
	Quantity	1
	Part No.	RB6070-NS01A-13

⑭		
	Part	SILENCER BAND RUBBER
	Quantity	4
	Part No.	PB609B-SBR01

⑮	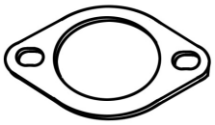	
	Part	FLANGE GASKET
	Quantity	2
	Part No.	PB6150-FGK01

⑯		
	Part	FLANGE NUT M10
	Quantity	4
	Part No.	PB6150-FNT02

⑰		
	Part	FLANGE NUT M8
	Quantity	4
	Part No.	PB6150-FNT01

⑱		
	Part	AF SENSOR PLUG
	Quantity	1
	Part No.	PB6150-OSB01

⑲		
	Part	COPPER WASHER M18
	Quantity	1
	Part No.	PB6150-CUW01

⑳	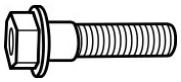	
	Part	FLANGE BOLT M8
	Quantity	4
	Part No.	PB6150-FBT01

㉑		
	Part	CLAMP BAND 104-112
	Quantity	2
	Part No.	PB6150-MCB10

㉒		
	Part	CLAMP BAND 80-85
	Quantity	6
	Part No.	PB6150-MCB07

㉓		
	Part	CLAMP BAND 74-79
	Quantity	2
	Part No.	PB6150-MCB09

㉔		
	Part	THERMAL INSULATION SHEET
	Quantity	1
	Part No.	PB6150-TIS01

㉕		
	Part	ANTI-SEIZE
	Quantity	1
	Part No.	PB6150-BSP02

REQUIRED TOOLS The following tools are required for installation.

- General engine maintenance tools
- Torque wrench
- Wire twister
- Stainless steel wire
- Service manual

1. REMOVING THE STOCK EXHAUST ASSEMBLY

This manual only provides basic instructions. For more details please refer to the vehicle's official factory service manual.

1. Disconnect the vehicle's negative battery terminal.
2. Remove the front cross bar assembly.
3. Remove the front diffuser.
4. Remove the rear diffuser assembly.
5. Remove the rear lower bumper (valance).
6. Remove the secondary catalytic converters.
7. Remove the main pipe.

2. INSTALLING THE TITANIUM EXHAUST COMPONENT

【Illustration of the mounting positions for each component】
The installation/positioning of the supplied components are as shown below.

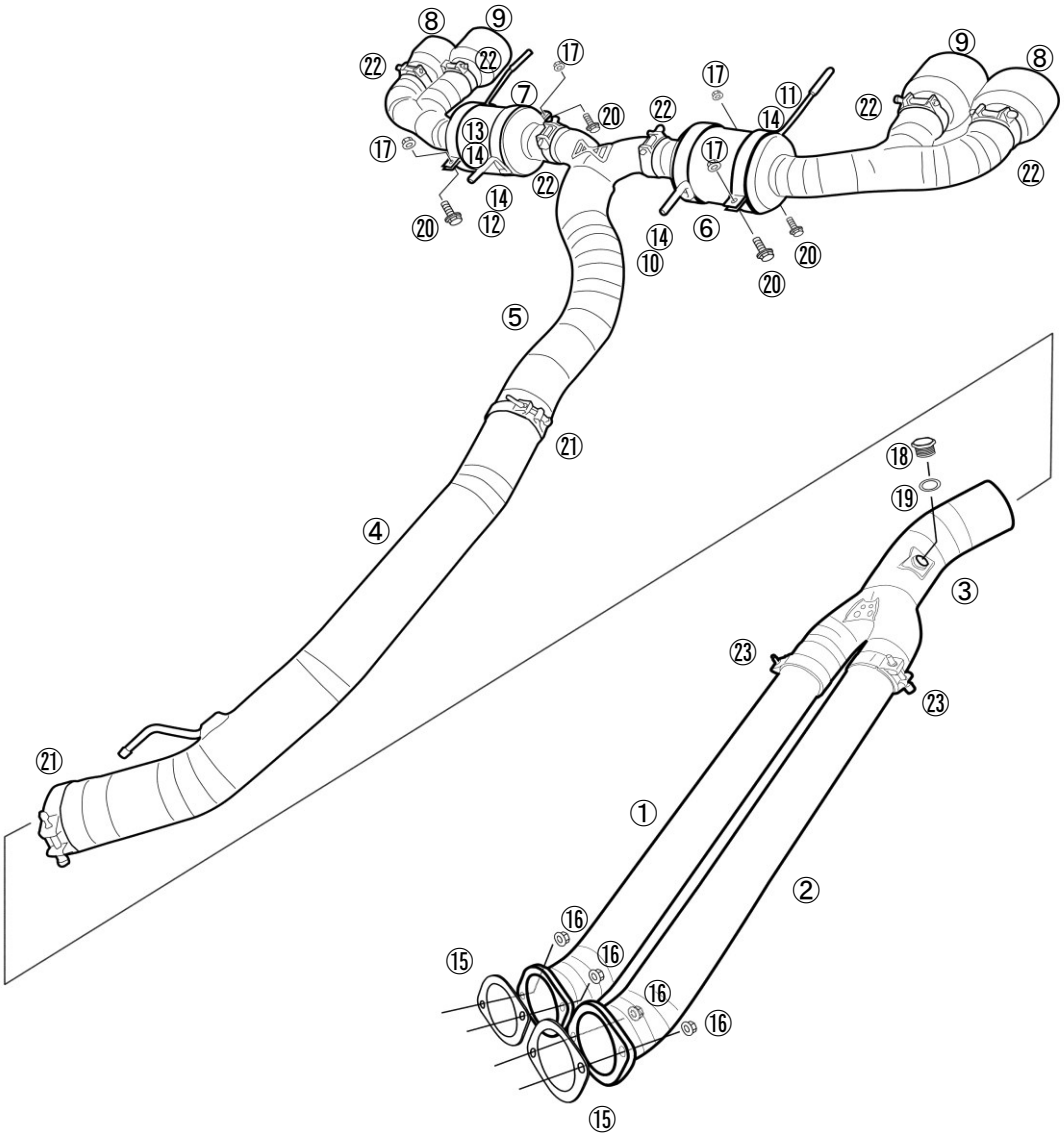

＜Included components & torque specs ＞

①	MID PIPE LH	⑫	SILENCER BAND RH1
②	MID PIPE RH	⑬	SILENCER BAND RH2
③	CENTER COLLECTOR PIPE	⑭	SILENCER BAND RUBBER
④	MAIN PIPE A	⑮	FLANGE GASKET
⑤	MAIN PIPE B	⑯	FLANGE NUT M10 [34.3～39.2N・m (3.5～4.0kgf-m)]
⑥	SILENCER LH	⑰	FLANGE NUT M8 [20.0～28.0N・m (2.0～2.9kgf-m)]
⑦	SILENCER RH	⑱	A/F SENSOR PLUG [40.0～50.0N・m (4.1～5.7kgf-m)]
⑧	EXHAUST TIP SHORT	⑲	COPPER WASHER
⑨	EXHAUST TIP LONG	⑳	FLANGE BOLT M8
⑩	SILENCER BAND LH1	㉑	CLAMP BAND 104-112 [25.0N.m(2.6kgf-m)]
⑪	SILENCER BAND LH2	㉒	CLAMP BAND 80-85 [25.0N.m(2.6kgf-m)]
		㉓	CLAMP BAND 74-79 [25.0N.m(2.6kgf-m)]

※Apply the Anti-Seize (included) to the parts which will be exposed to high temperatures.
This helps prevent the parts from sticking and/or becoming seized.

【INSTALLATION PROCESS】

1. Attach the CLAMP BAND 74-79 to the CENTER COLLECTOR PIPE and slide onto both MID PIPE LH and RH.

   ⚠ Check for LH and RH markings on the flange.

   ※ Components used: MID PIPE RH (① on previous page) / LH (② on previous page), CENTER COLLECTOR PIPE (③ on previous page), CLAMP BAND 74-79 (㉓ on previous page).

2. Attach the MID PIPE ASSEMBLY from the previous step (1.) to the catalytic converter.

   ※ Components used: MID PIPE ASSEMBLY (from step 1.), FLANGE GASKET (⑮ on previous page), FLANGE NUT M10 (⑯ on previous page).

   【Torque Specs】 Included M10 nut (⑯on previous page)
   [34.3～39.2N・m(3.5～4.0kgf-m)] - for this location.

3. Attach the CLAMP BAND 104-112 to MAIN PIPE A and slide onto the MID PIPE ASSEMBLY. Then install onto the EXHAUST HANGER(S).

   ⚠ Ensure that the embossing on the SILENCER ASSEMBLY is facing downwards.

   ※ Components used: MAINPIPE A (④ on previous page), CLAMP BAND104-112 (㉑ on previous page).

4. Attach the CLAMP BAND 104-112 to MAIN PIPE B and slide onto MAIN PIPE A.

   ⚠ The CLAMP BANDS should be loose enough to allow the pipes to move a little.

   ※ Components used: MAIN PIPE B (⑤ on previous page), CLAMP BAND 104-112 (㉑ on previous page).

5. Attach the CLAMP BAND 80-85 to SILENCER LH and RH then slide onto MAIN PIPE B.

   ⚠ Ensure that the embossing on the SILENCER ASSEMBLY is facing downwards.
   The CLAMP BANDS should be loose enough to allow the pipes to move a little.
   Installation should be carried out by 2 or more persons to prevent damage to the components and/or the vehicle.

   ※ Components used: SILENCER LH (⑥ on previous page) , SILENCER RH (⑦ on previous page), CLAMP BAND 80-85 (㉒ on previous page).

6. Attach the SILENCER BAND RUBBER to each of the SILENCER BANDS (LH1, LH2, RH1 and RH2). Then attach the mounting brackets whilst taking extra care not to damage/scratch the SILENCER.

   ⚠ Check the markings on each SILENCER BAND to ensure the correct one is being used.

   ※ Components used: SILENCER BAND LH1 (⑩ on previous page), LH2 (⑪ on previous page), RH1 (⑫ on previous page), RH2 (⑬ on previous page), SILENCER BAND RUBBER (⑭ on previous page), FLANGE NUT M8 (⑰ on previous page) , FLANGE BOLT M8 (⑳ on previous page).

7. Attach the rear lower bumper (valance).

8. Attach the CLAMP BAND 80-85 to the EXHAUST TIPs (LONG and SHORT) then install onto the inner and outer exhaust exits respectively.

⚠ Ensure the RSE logo is facing upwards. Check for clearance issues with the rear lower bumper (valance) and ensure the EXHAUST TIPS protrude the correct amount (see diagram).

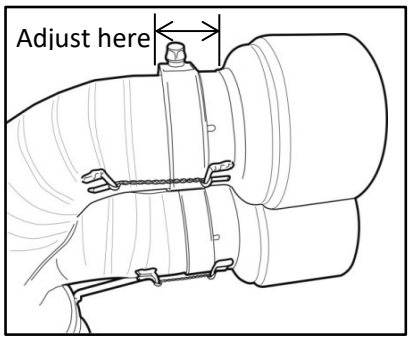

9. Loosely fit the front and rear diffusers then check to make sure there are no clearance issues.

10 If there are no clearance issues, tighten down the nuts/bolts in order starting at the front. If there are clearance issues, make the necessary adjustments and repeat the process.

11 When not using an A/F sensor, install the supplied A/F SENSOR PLUG and COPPER WASHER.

※ Components used: A/F SENSOR PLUG (⑱ on previous page) , COPPER WASHER, (⑲ on previous page).

12 Where there is limited clearance between the MAIN PIPE, FRONT DIFFUSER and REAR DIFFUSER

13 Wire together the hooks on the underside of the EXHAUST TIPS. (see diagram).

⚠ Take extra care to ensure this process is carried out correctly.

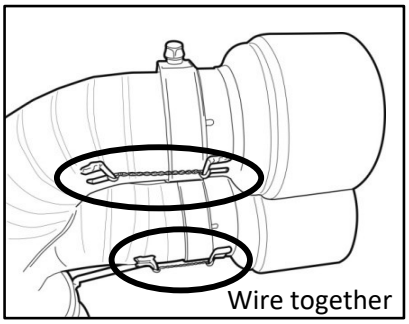

14. Attach the front diffuser.

15. Attach the rear diffuser.

16. Attach the front cross bar assembly.

17. Attach the negative battery terminal.

⚠ CAUTION

- Ensure sufficient clearance and correct fitment has been achieved before tightening down the nuts and bolts completely. In some cases, there may be insufficient clearance due to differences in vehicle specification. In such a case, loosen the bolts on the catalytic converter and exhaust manifold then adjust the positioning until sufficient clearance is achieved before re-tightening down all the bolts.
- Oil or other debris on the straight pipe can lead to blemishes and/or burn marks. Ensure that these are wiped clean after installation is complete.
- Depending on the application/use, additional thermal insulation may be required to prevent heat damage to surrounding components.

3. INSTALLATION VERIFICATION

1. Check to ensure the product is fitted correctly.
2. Start the engine and rev to 2500rpm to check for any abnormal sounds.
3. Test drive the vehicle and check for abnormal sounds and/or loose parts.

⚠ WARNING

- Be thorough when performing checks as incorrect fitment or loose parts can result in reduced performance and/or damage to other surrounding parts and components.
- Exhaust leaks not only reduce performance but can also be a health hazard and should be addressed immediately.
- When using the vehicle, if there are any abnormalities, stop the vehicle immediately and check for faults.
- Ensure the engine and/or engine bay is cool before attempting any repairs.
- Should any problems arise, do not restart the engine. Consult a trained professional and follow their instructions.

⚠ CAUTION

- Once the product has been installed on the vehicle, the engine characteristics may change depending on the setup. After installation, adjust the engine/ECU settings as necessary.

〒252-0002 神奈川県座間市小松原2-54-9
TEL : 046-205-4870
FAX : 046-205-4872

2-54-9 Komatsubara, Zama-shi, Kanagawa 252-0002, JAPAN
TEL : +81-(0)46-205-4870
FAX: +81-(0)46-205-4872

www.realspeedengineering.com

この製品に関するお問い合わせは上記までお願いいたします。
営業時間：月～金（祝祭日・夏季休業・年末年始休業をのぞく）
10:00～12:00 / 13:00～17：00

If you have any questions in regards to the installation of this product, please contact us.
OPEN: Monday - Friday (National holidays and public holidays excluded).
10:00～12:00 / 13:00～17：00